标记	变更内容	变更者	变更日期

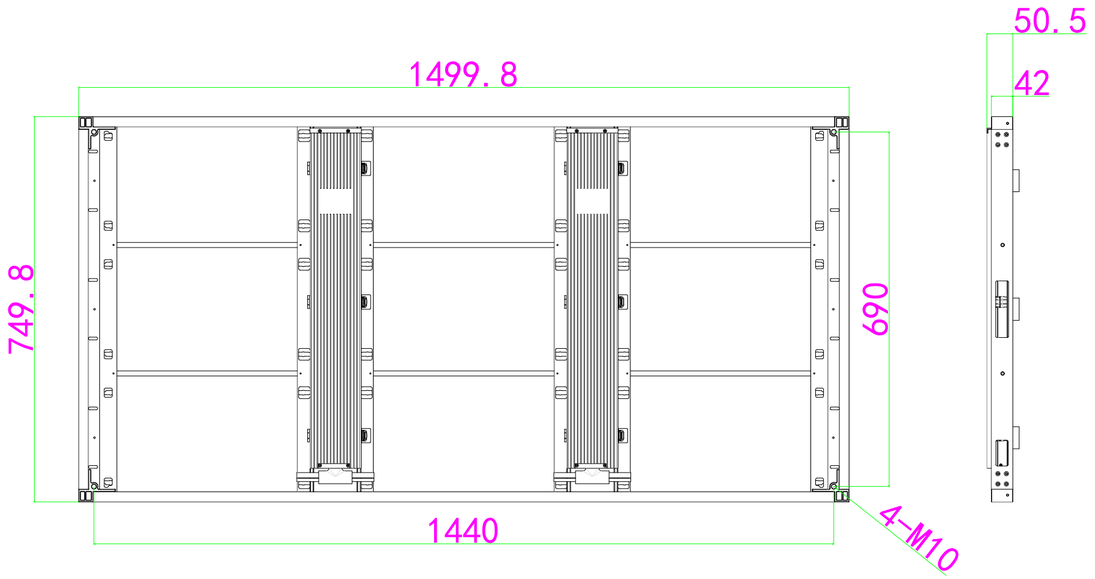

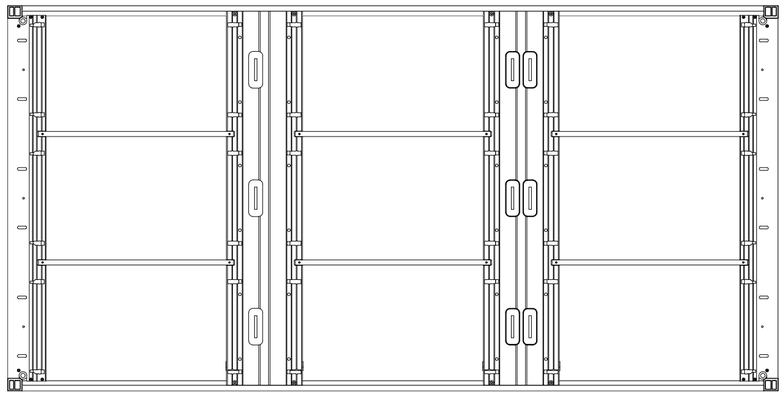



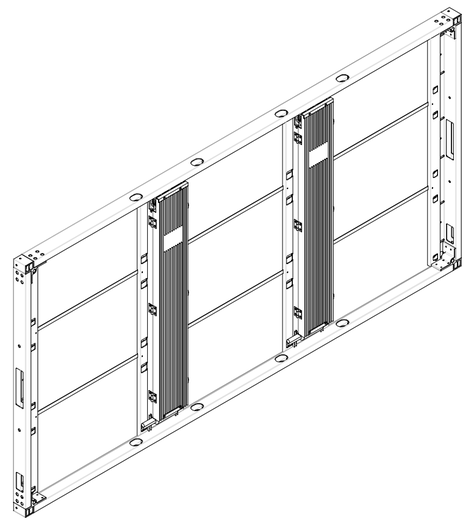

视角:	第一视角	SOSTRON			
单位:	MM	材料:	/	绘图:	///
比列:	1:1	表面处理:	/	产品:	1500-750
日期:	2026/11/16	数量:	1PCS	品名:	ARES3